ネ ッ ト 銀 行 比 較 図 表

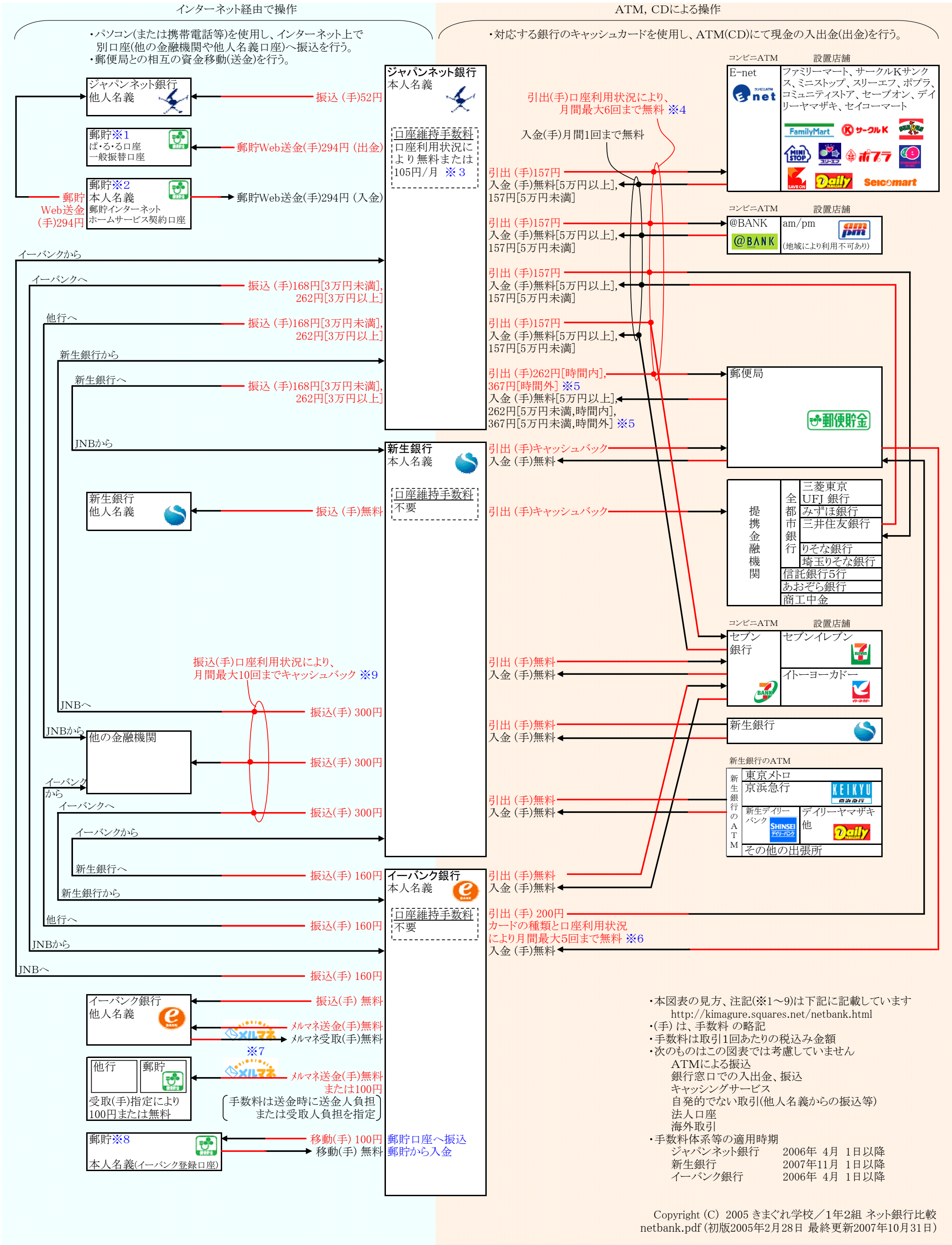

・本図表の見方、注記(※1～9)は下記に記載しています
http://kimagure.squares.net/netbank.html
・(手) は、手数料 の略記
・手数料は取引1回あたりの税込み金額
・次のものはこの図表では考慮していません
ATMによる振込
銀行窓口での入出金、振込
キャッシングサービス
自発的でない取引(他人名義からの振込等)
法人口座
海外取引
・手数料体系等の適用時期

ジャパンネット銀行	2006年 4月 1日以降
新生銀行	2007年11月 1日以降
イーバンク銀行	2006年 4月 1日以降

Copyright (C) 2005 きまぐれ学校／1年2組 ネット銀行比較
netbank.pdf (初版2005年2月28日 最終更新2007年10月31日)